Asas en U

EH 24310.

Descripción del producto

Las asas en U se utilizan, por ejemplo, en puertas de máquinas, puertas de muebles, puertas de armarios, cajones y cajoneras.
Estas asas en U redondeados se caracterizan por su construcción ergonómica y estable y su diseño simple y atemporal.
Mismo diseño que la versión con arandela de cojinete.
Gracias a una mayor base de apoyo, no son necesarias arandelas de soporte.

Material

Empuñadura
- Acero inoxidable 1.4301, mate
- Acero, recubierto en plástico, negro

Dibujo

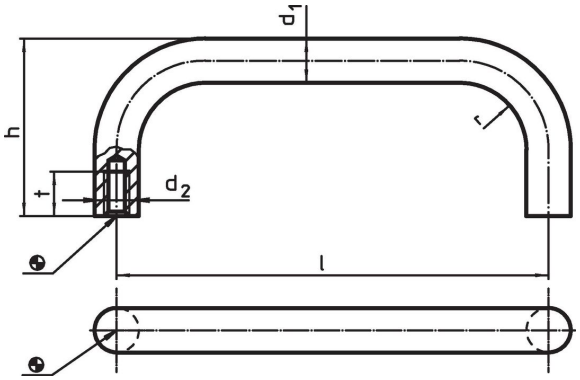

Información para el pedido

Dimensiones							Referencia
d_1	l ±0,5	d_2	h	r	t mín.	[g]	
[mm]							
Acero inoxidable							
12	**125**	M6	51	14	12	197	**24310.0710**
12	**160**	M6	51	14	12	201	**24310.0720**
12	**200**	M6	51	14	12	237	**24310.0730**
12	**250**	M6	51	14	12	282	**24310.0740**
16	**160**	M6	59	18	12	373	**24310.0750**
16	**200**	M6	59	18	12	437	**24310.0760**
16	**250**	M6	59	18	12	523	**24310.0770**
16	**300**	M6	59	18	12	603	**24310.0780**
Acero							
12	**125**	M6	51	14	12	197	**24310.0910**
12	**160**	M6	51	14	12	201	**24310.0920**
12	**200**	M6	51	14	12	237	**24310.0930**
12	**250**	M6	51	14	12	282	**24310.0940**
16	**160**	M6	59	18	12	373	**24310.0950**
16	**200**	M6	59	18	12	437	**24310.0960**
16	**250**	M6	59	18	12	523	**24310.0970**
16	**300**	M6	59	18	12	603	**24310.0980**

Ejemplo de aplicación

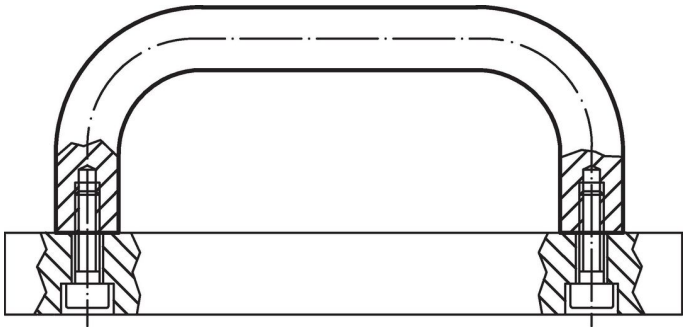

Cumplimiento

Cumple con RoHS
Cumple con la Directiva 2011/65/UE y la Directiva 2015/863.

No contiene sustancias SVHC
Ninguna sustancia SVHC con más del 0,1% p/p contenida - Lista SVHC [REACH] desde 23.01.2024.

No contiene sustancias de la Proposición 65
No se incluyen sustancias de la Propuesta 65.
https://www.P65Warnings.ca.gov/

Libre de Materiales Conflictivos
Este producto no contiene ninguna sustancia designada como "minerales en conflicto" como tantalio, estaño, oro o tungsteno de la República Democrática del Congo o países adyacentes.