Elementos de Sujeción

EH 23370.

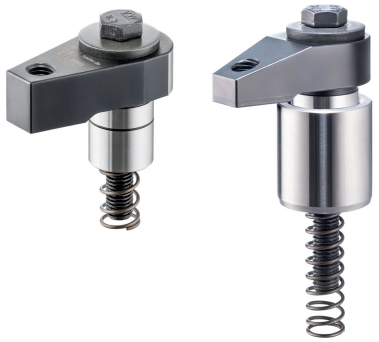

Descripción del producto

Las garras de sujeción se utilizan para bridar en dispositivos de sujeción convencionales. Incorporan un taladro fresado en el cuerpo. La profundidad del orificio debe adaptarse a la altura de sujeción deseada.
Para la versión con superficie de apoyo al suelo (croquis 1), se puede fijar un apoyo a la parte trasera de la garra redondeada (radio 22) para absorber la contrafuerza. Este apoyo puede tener forma plana, semio en V.
Para la versión con casquillo de posicionamiento (croquis 2), no es necesario un soporte para absorber la contrafuerza. El casquillo de posicionamiento, que deber insertarse en el dispositivo, sirve como soporte. El casquillo se suministra con el elemento de sujeción o puede pedirse por separado como accesorio.
El apriete se realiza mediante un tornillo hexagonal DIN 933 (ISO 4017).

Material

Casquillo
- Acero cementado, templado

Cuerpo
- Acero cementado, pavonado y rectificado

Apoyo plano
- Acero termotratado, estampado, rectificado, fosfatado

Muelle
- Acero para muelles

Tornillo de fijación
- Acero termotratado

Más información

Notas

El par de apriete depende de la situación de montaje específica.

Referencias

La altura de sujeción se puede reducir utilizando insertos de sujeción, por ejemplo EH 22730.

Dibujo

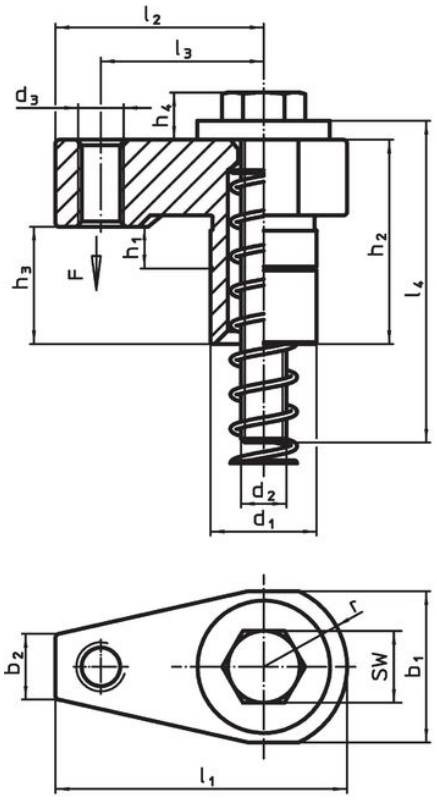

croquis 1

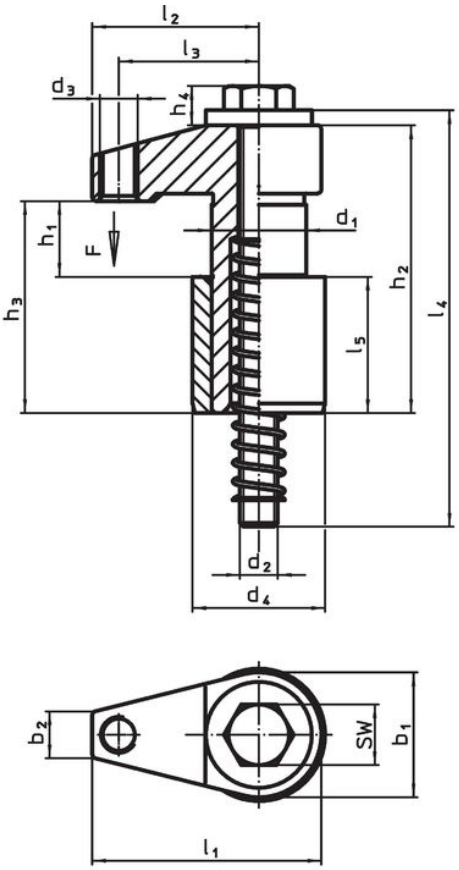

croquis 2

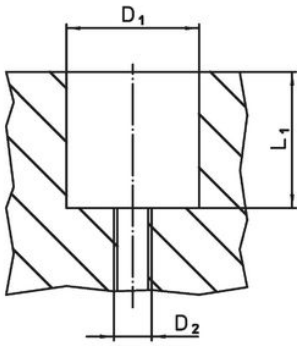

Información para el pedido

Dimensiones															Carrera	SW	Alojamiento			Fuerza de cierre	Par de apriete máx.		Referencia
d_1 f7	h_1	b_1	d_2	d_3	d_4 n6	h_2	h_3	h_4	l_1	l_2	l_3	l_4	l_5	r ±0,02			D1 H7	D2	L1				
[mm]															[mm]	[mm]	[mm]			[kN]	[Nm]	[g]	
Con superficie de apoyo – croquis 1																							
28	0 – 11	40,0	M12	M12	–	31	54	13	77,0	55,0	43	85	–	22	11	18	28	M12	49	10,0	30	523	**23370.0031**
28	0 – 25	40,0	M12	M12	–	53	76	13	77,0	55,0	43	120	–	22	25	18	28	M12	51	10,0	30	614	**23370.0053**
28	20 – 41	40,0	M12	M12	–	83	106	13	77,0	55,0	43	150	–	22	21	18	28	M12	64	10,0	30	770	**23370.0083**
con casquillo de posicionamiento – croquis 2																							
16	0 – 5	2,0	M 6	M 6	26	31	18	7	37,0	27,0	22	50	16	–	5	10	26	M 6	19	2,5	5	118	**23370.0118**
16	3 – 8	20,0	M 6	M 6	26	37	24	7	37,0	27,0	22	60	16	–	5	10	26	M 6	22	2,5	5	128	**23370.0124**
20	0 – 8	26,0	M 8	M 8	30	40	24	10	48,0	35,0	28	65	20	–	8	13	30	M 8	25	5,0	10	218	**23370.0128**
20	6 – 15	26,0	M 8	M 8	30	51	35	10	48,0	35,0	28	75	20	–	9	13	30	M 8	30	5,0	10	243	**23370.0135**
25	0 – 15	33,0	M10	M10	35	60	40	11	60,5	43,5	37	90	36	–	15	16	35	M10	41	7,5	20	483	**23370.0140**
25	10 – 20	33,0	M10	M10	35	78	58	11	60,5	43,5	37	110	36	–	10	16	35	M10	49	7,5	20	552	**23370.0145**
30	0 – 25	40,3	M12	M12	42	73	50	13	75,0	55,0	43	120	45	–	25	18	42	M12	51	10,0	30	859	**23370.0150**
30	20 – 41	40,3	M12	M12	42	106	83	13	75,0	55,0	43	150	45	–	21	18	42	M12	64	10,0	30	1034	**23370.0183**

Ejemplo de aplicación

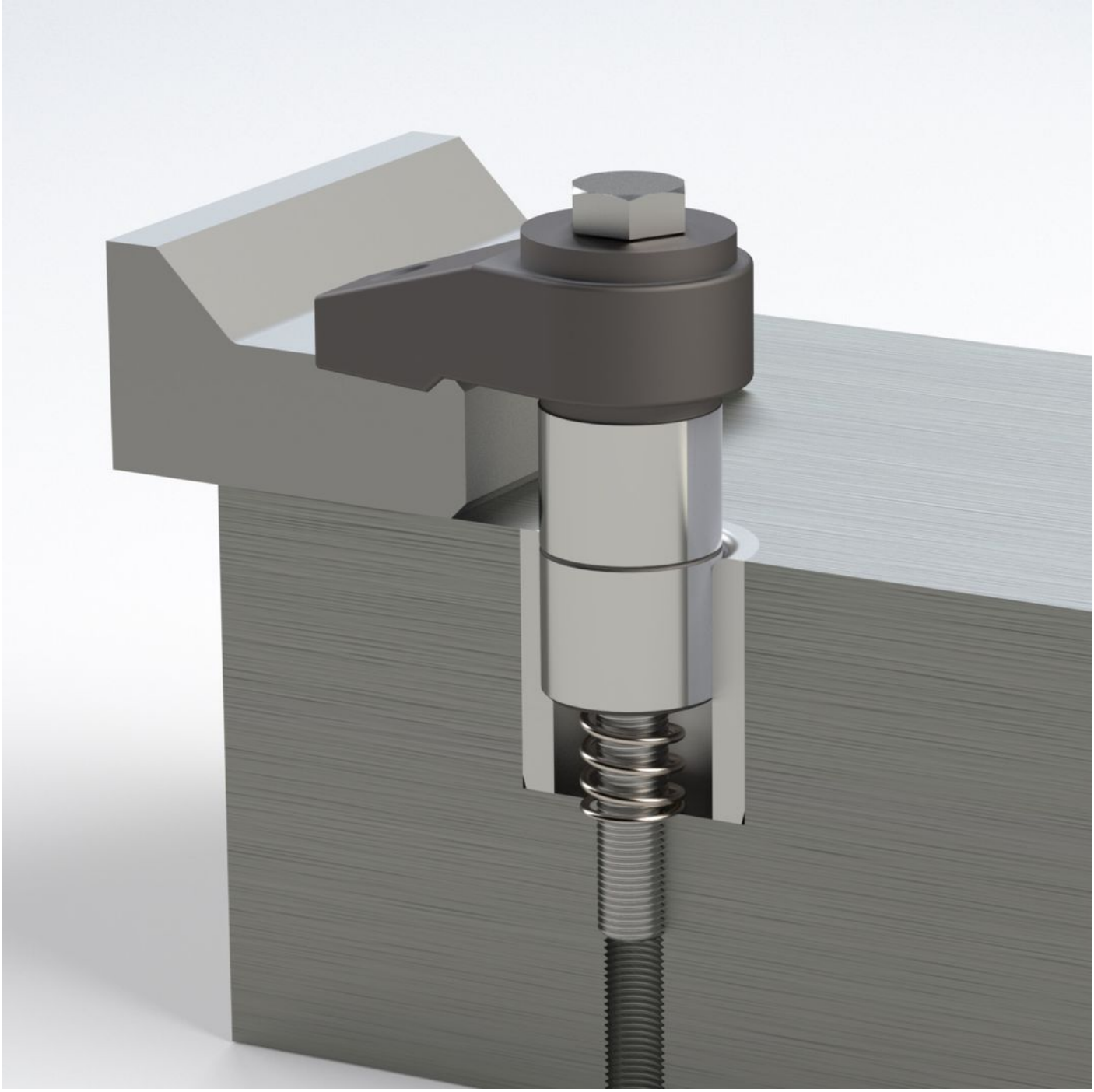

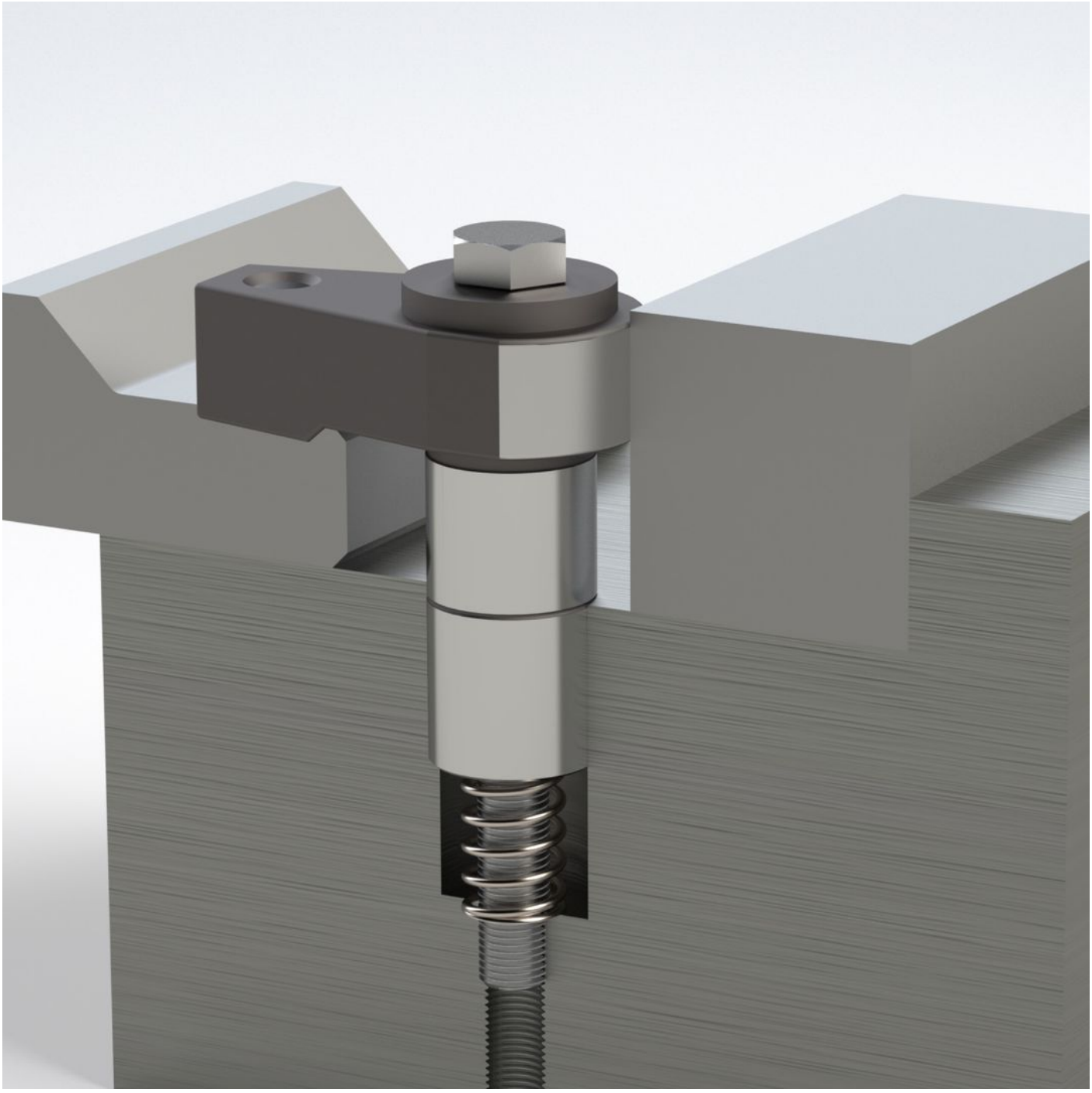

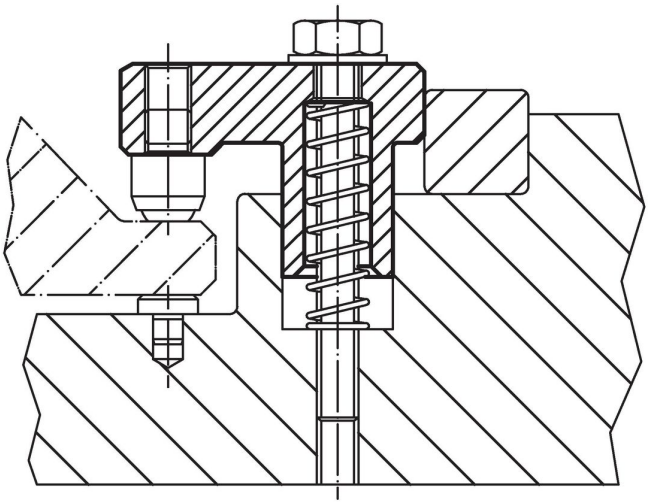

Cumplimiento

Para obtener información detallada sobre el cumplimiento, seleccione el número de artículo deseado.