Posicionadores Retráctiles Mini

EH 22110.

Descripción del producto

Apropiados para atornillarlos en paredes delgadas.
Ejecución en los requerimientos de menor espacio.

Material

Cuerpo
- Acero, cincado por galvanización
- Acero inoxidable 1.4305

Vástago
- Acero inoxidable 1.4305

Pomo
- Termoplástico PA 6, negro, mate
- Termoplástico PA 6, rojo, mate

Montaje

Atornillar el posicionador. Tirando del pomo, el hexágono queda liberado para el montaje. La longitud de rosca puede adaptarse con anillos distanciadores para posicionadores retráctiles (EH 22120.).

Procedimiento

Al utilizar posicionadores con bloqueo, estirando el pomo y girándolo 30º podemos bloquearlo en la muesca.

Más información

Notas

No desmontable.

Otros productos

- Anillos Distanciadores, para posicionadores retráctiles

Dibujo

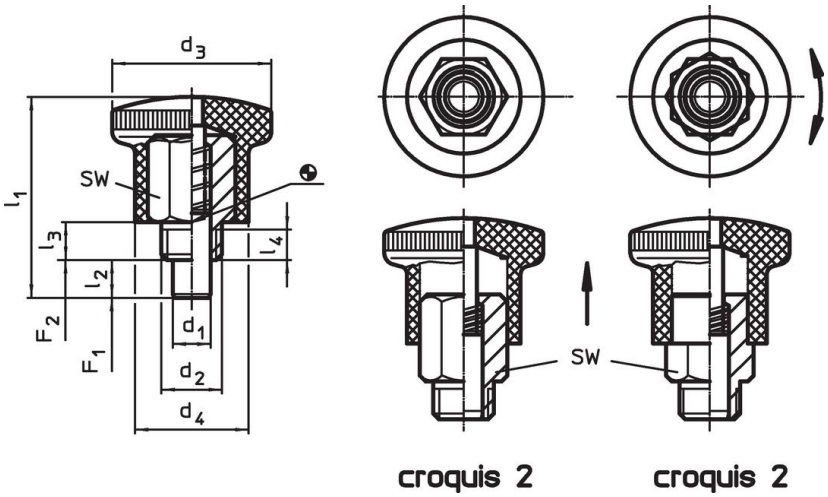

Información para el pedido

Dimensiones								SW	Presión[1]					Referencia
d_1 0 -0,06	d_2	d_3	d_4	l_1	l_2 mín.	l_3	l_4 mín.		F_1 ~	F_2 ~	mín.	máx.		
[mm]								[mm]	[N]		[°C]		[g]	
sin bloqueo, pomo negro – croquis 1, Acero														
4	M 8 x 0,75	21	15	26,5	5	5	3,5	10	4,5	12	-30	80	14	22110.0024
5	M 8 x 0,75	21	15	26,5	5	5	3,5	10	4,5	12	-30	80	14	22110.0026
6	M10 x 1	25	18	34,0	7	7	4,5	12	5,0	18	-30	80	25	22110.0028
7	M10 x 1	25	18	34,0	7	7	4,5	12	5,0	18	-30	80	26	22110.0030
sin bloqueo, pomo rojo – croquis 1, Acero														
4	M 8 x 0,75	21	15	26,5	5	5	3,5	10	4,5	12	-30	80	14	22110.2024
5	M 8 x 0,75	21	15	26,5	5	5	3,5	10	4,5	12	-30	80	14	22110.2026
6	M10 x 1	25	18	34,0	7	7	4,5	12	5,0	18	-30	80	25	22110.2028
7	M10 x 1	25	18	34,0	7	7	4,5	12	5,0	18	-30	80	25	22110.2030

[1] valor medio estadístico

Dimensiones								SW	Presión[1]					Referencia
d_1 0 -0,06	d_2	d_3	d_4	l_1	l_2 mín.	l_3	l_4 mín.		F_1 ~	F_2 ~	mín.	máx.		
[mm]								[mm]	[N]		[°C]		[g]	
con bloqueo, pomo negro – croquis 2, Acero														
4	M 8 x 0,75	21	15	26,5	5	5	3,5	10	4,5	12	-30	80	13	**22110.0034**
5	M 8 x 0,75	21	15	26,5	5	5	3,5	10	4,5	12	-30	80	14	**22110.0036**
6	M10 x 1	25	18	34,0	7	7	4,5	12	5,0	18	-30	80	24	**22110.0038**
7	M10 x 1	25	18	34,0	7	7	4,5	12	5,0	18	-30	80	25	**22110.0040**
con bloqueo, pomo rojo – croquis 2, Acero														
4	M 8 x 0,75	21	15	26,5	5	5	3,5	10	4,5	12	-30	80	13	**22110.2034**
5	M 8 x 0,75	21	15	26,5	5	5	3,5	10	4,5	12	-30	80	14	**22110.2036**
6	M10 x 1	25	18	34,0	7	7	4,5	12	5,0	18	-30	80	24	**22110.2038**
7	M10 x 1	25	18	34,0	7	7	4,5	12	5,0	18	-30	80	25	**22110.2040**
sin bloqueo, pomo negro – croquis 1, Acero inoxidable														
4	M 8 x 0,75	21	15	26,5	5	5	3,5	10	4,5	12	-30	80	14	**22110.0044**
5	M 8 x 0,75	21	15	26,5	5	5	3,5	10	4,5	12	-30	80	14	**22110.0046**
6	M10 x 1	25	18	34,0	7	7	4,5	12	5,0	18	-30	80	25	**22110.0048**
7	M10 x 1	25	18	34,0	7	7	4,5	12	5,0	18	-30	80	26	**22110.0050**
sin bloqueo, pomo rojo – croquis 1, Acero inoxidable														
4	M 8 x 0,75	21	15	26,5	5	5	3,5	10	4,5	12	-30	80	14	**22110.2044**
5	M 8 x 0,75	21	15	26,5	5	5	3,5	10	4,5	12	-30	80	14	**22110.2046**
6	M10 x 1	25	18	34,0	7	7	4,5	12	5,0	18	-30	80	25	**22110.2048**
7	M10 x 1	25	18	34,0	7	7	4,5	12	5,0	18	-30	80	25	**22110.2050**
con bloqueo, pomo negro – croquis 2, Acero inoxidable														
4	M 8 x 0,75	21	15	26,5	5	5	3,5	10	4,5	12	-30	80	13	**22110.0054**
5	M 8 x 0,75	21	15	26,5	5	5	3,5	10	4,5	12	-30	80	14	**22110.0056**
6	M10 x 1	25	18	34,0	7	7	4,5	12	5,0	18	-30	80	24	**22110.0058**
7	M10 x 1	25	18	34,0	7	7	4,5	12	5,0	18	-30	80	25	**22110.0060**
con bloqueo, pomo rojo – croquis 2, Acero inoxidable														
4	M 8 x 0,75	21	15	26,5	5	5	3,5	10	4,5	12	-30	80	13	**22110.2054**
5	M 8 x 0,75	21	15	26,5	5	5	3,5	10	4,5	12	-30	80	14	**22110.2056**
6	M10 x 1	25	18	34,0	7	7	4,5	12	5,0	18	-30	80	24	**22110.2058**
7	M10 x 1	25	18	34,0	7	7	4,5	12	5,0	18	-30	80	25	**22110.2060**

[1] valor medio estadístico

Ejemplo de aplicación

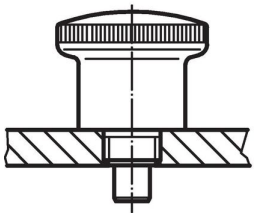

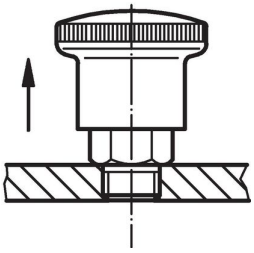

Cumplimiento

Para obtener información detallada sobre el cumplimiento, seleccione el número de artículo deseado.