Posicionadores • lisos, con cuello y bola

22080.2004

Descripción del producto

Utilizado para posicionar o aplicar presión, como retén o para expulsión.

Material

Cuerpo
- Acero inoxidable 1.4303

Bola
- Acero inoxidable, templado

Muelle
- Acero inoxidable

Montaje

Se recomienda una tolerancia de H7 para el agujero de alojamiento de d_1.

Características

Muelle fuerte: marcado con dos líneas

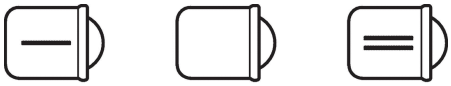

muelle suave | muelle estándar | muelle fuerte

Más información

Notas

Ejecuciones especiales bajo pedido.
Los posicionadores son especialmente testados en presión y carrera.

Referencias

Cálculo de la resistencia al cizallamiento, consulten el anexo de Datos Técnicos.
Versión con mayore fuerza de resorte ver "EH 22080. Posicionadores, lisos, largos, con cuello y bola".

Otros productos

- Posicionadores, con cuello y bola, ranura frontal
- Posicionadores, lisos, largos, con cuello y bola
- Posicionadores, lisos, con cuello y bola, autoajustables
- Soportes, para posicionadores

Dibujo

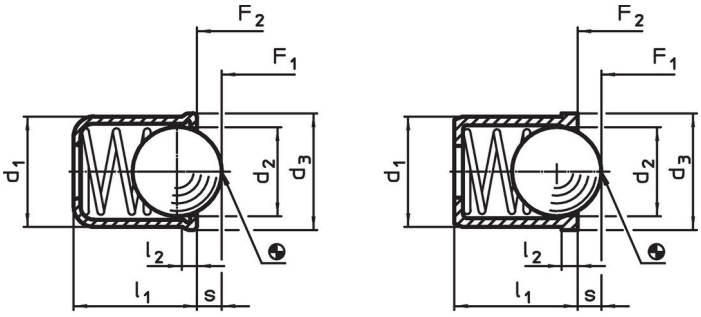

croquis 1 | croquis 2

Información para el pedido

Dimensiones					Carrera	Presión[1]			Alojamiento		Referencia
d_1 +0,1	d_2	d_3	l_1	l_2	s	F_1 ~	F_2 ~	máx.	H7		
[mm]					[mm]	[N]		[°C]	[mm]	[g]	
cuerpo y bola de acero inoxidable, muelle fuerte – croquis 1											
4	3	4,6	5	0,9	1	5	10,4	250	4	0,3	**22080.2004**

[1] valor medio estadístico

Ejemplo de aplicación

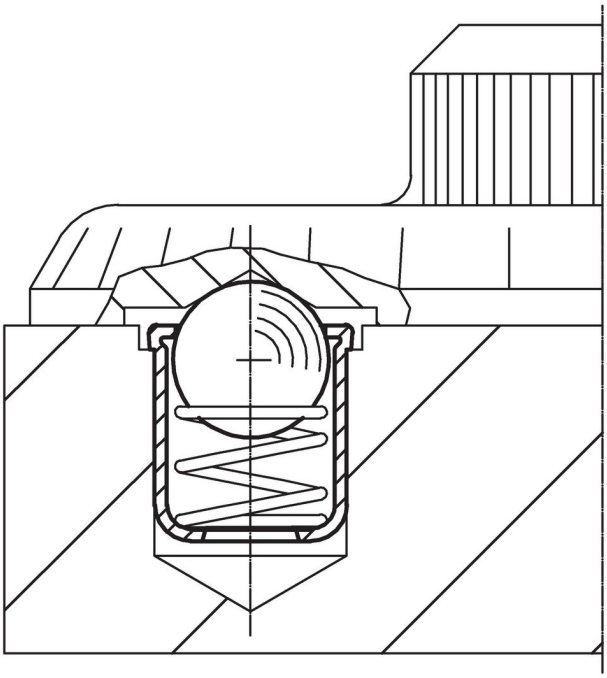

Cumplimiento

Cumple con RoHS
Cumple con la Directiva 2011/65/UE y la Directiva 2015/863.

No contiene sustancias SVHC
Ninguna sustancia SVHC con más del 0,1% p/p contenida - Lista SVHC [REACH] desde 23.01.2024.

No contiene sustancias de la Proposición 65
No se incluyen sustancias de la Propuesta 65.
https://www.P65Warnings.ca.gov/

Libre de Materiales Conflictivos
Este producto no contiene ninguna sustancia designada como "minerales en conflicto" como tantalio, estaño, oro o tungsteno de la República Democrática del Congo o países adyacentes.