Beidseitige Exzenterhebel • mit Achsbolzen

EH 23380.

Produktbeschreibung

Beidseitige Spannmöglichkeit.

Werkstoff

Achsbolzen
- Stahl, einsatzgehärtet

Hebel
- Legierter Einsatzstahl, einsatzgehärtet, brüniert

Sicherungsring
- Federstahl

Weiterführende Informationen

Verweise

In Verbindung mit Augenschrauben DIN 444 M12 (EH 22980.) einsetzbar.

Weitere Produkte

- Augenschrauben, DIN 444, Form B
- Augenschrauben, DIN 444, Form B Güte 8.8 Präzisionsausführung

Maßzeichnung

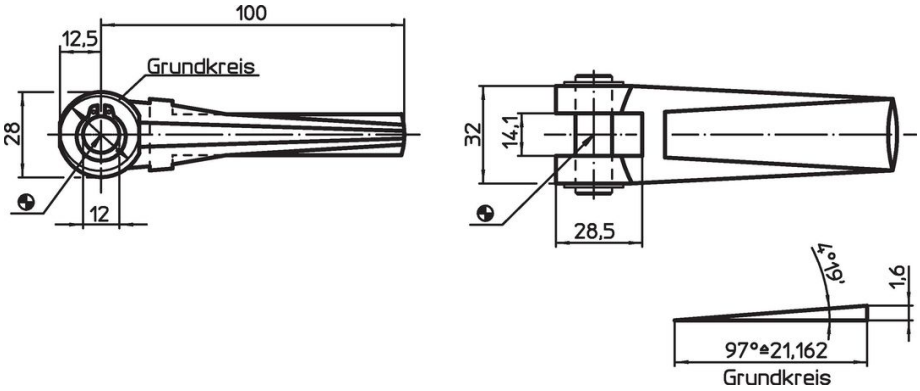

Bestellinformationen

Abmessungen Bohrung [mm]	[g]	Art.-Nr.
12	341	23380.0012

Anwendungsbeispiel

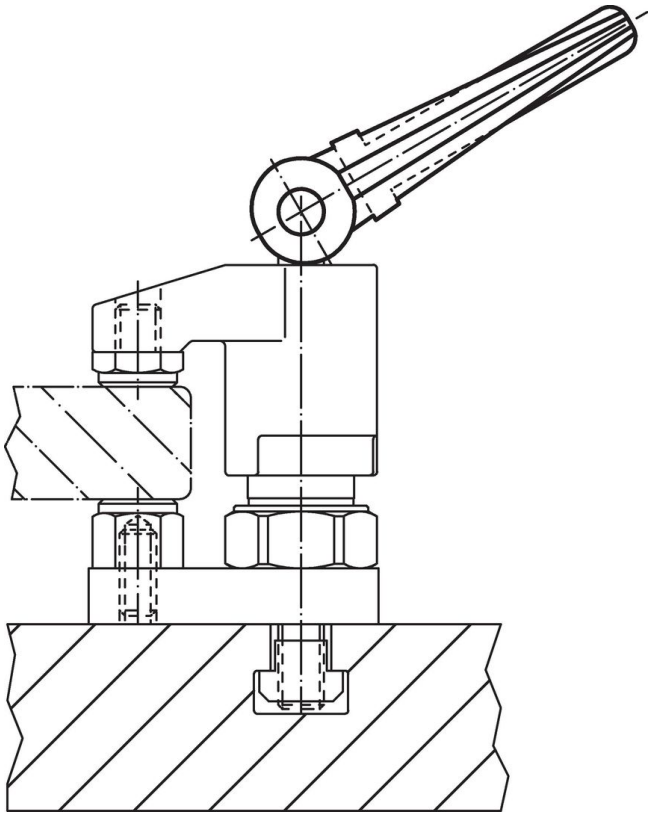

Compliance

RoHS-konform
Enthält Blei – Konform gemäß den Ausnahmen 6a / 6b / 6c.

Enthält SVHC-Stoffe >0,1% w/w
Enthält Blei – SVHC Liste [REACH] Stand 23.01.2024.

Enthält Proposition 65 Stoffe
Blei kann bei Exposition zu Krebs und Fortpflanzungsschäden führen.
https://www.P65Warnings.ca.gov/

Frei von Konfliktmineralien
Dieses Produkt enthält keine als "Konfliktmineralien" bezeichneten Stoffe wie Tantal, Zinn, Gold oder Wolfram aus der demokratischen Republik Kongo oder angrenzender Länder.