Spannkrallen

EH 23290.

Produktbeschreibung

Die Spannkrallen sind für den Einbau in Spannbacken und Vorrichtungen vorgesehen. Für den Einbau reicht eine Senkung bzw. eine Nut mit Gewindebohrung. Die scharfen Kanten der Spannkrallen drücken sich in das Werkstück ein und verhindern seitliche und horizontale Bewegungen.
Der Anschlag kann zur Positionierung von Werkstücken verwendet werden.

Werkstoff

- Stahl, gehärtet, brüniert

Maßzeichnung

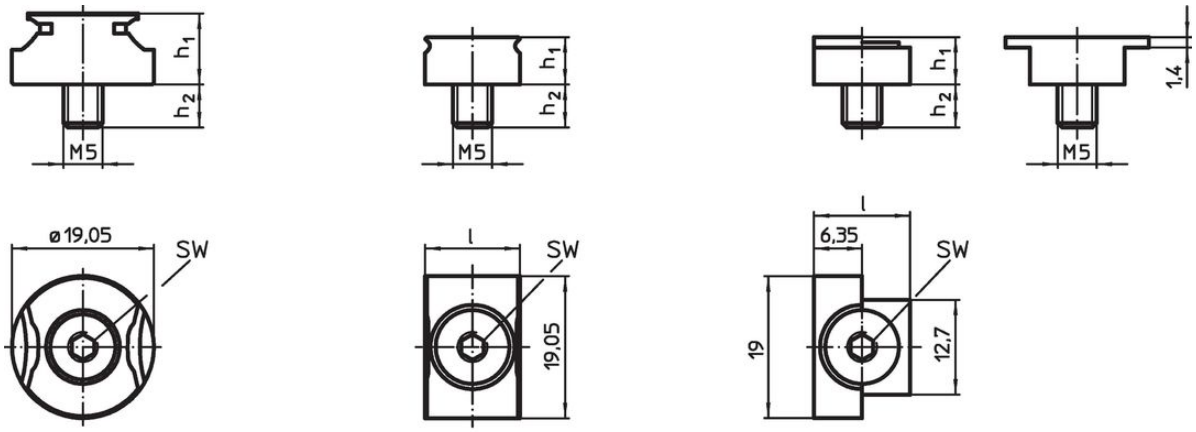

Bild 1 Bild 2 Bild 3

Bestellinformationen

Abmessungen l	h_1	h_2 ~	s	SW [mm]	[g]	Art.-Nr.
Spannkralle rund – Bild 1						
–	9,53	5,9	1,5 – 3,0	4	20,0	23290.0100
Spannkralle – Bild 2						
12,70	6,35	6,0	1,5 – 1,9	3	12,0	23290.0101
19,05	7,92	8,1	1,5 – 3,0	3	22,0	23290.0102
25,40	7,92	8,1	1,5 – 3,0	3	31,0	23290.0103
Anschlag – Bild 3						
12,70	6,35	6,0	–	3	9,5	23290.0104

Anwendungsbeispiel

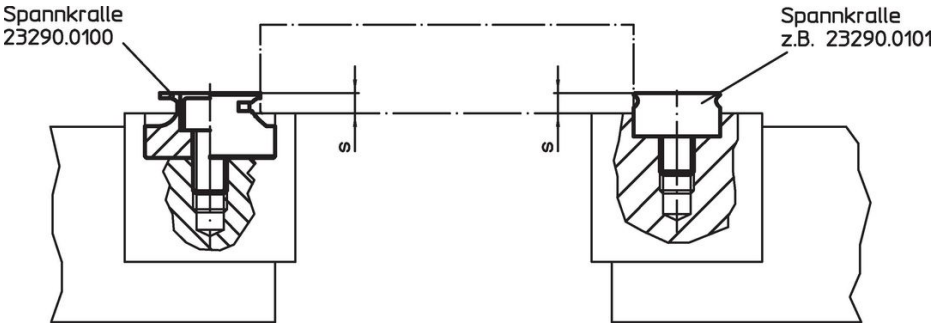

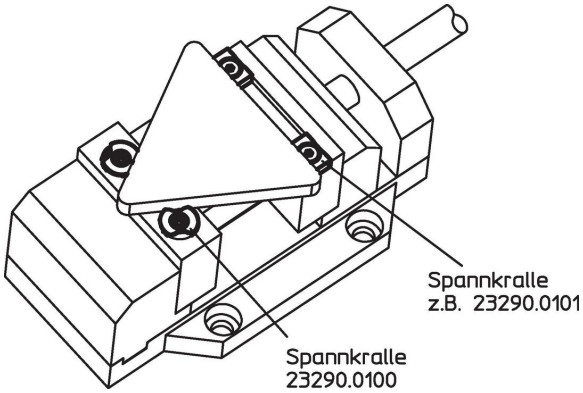

Compliance

RoHS-konform
Konform gemäß Richtlinie 2011/65/EU und Richtlinie 2015/863.

Enthält keine SVHC-Stoffe
Keine SVHC Substanzen mit mehr als 0,1% w/w enthalten – SVHC Liste Stand 23.01.2024.

Enthält keine Proposition 65 Stoffe
Keine Stoffe der Proposition 65 enthalten.
https://www.P65Warnings.ca.gov/

Frei von Konfliktmineralien
Dieses Produkt enthält keine als "Konfliktmineralien" bezeichneten Stoffe wie Tantal, Zinn, Gold oder Wolfram aus der demokratischen Republik Kongo oder angrenzender Länder.