Federnde Druckstücke • mit rollender Keramikkugel und Schlitz, rostfreier Stahl A4
EH 22051.

Produktbeschreibung

Federnde Druckstücke können zur Arretierung sowie als An- und Abdrückstift eingesetzt werden. Die Lagerung der Kugel ermöglicht ein Abrollen und dadurch wird der Verschleiß am Gegenstück minimiert. Zudem wirkt sich dies, in Abhängigkeit vom Gegenstück, positiv auf das Rastverhalten aus.
Ein weiterer Vorteil der kunststoffgelagerten Keramikkugel ist die elektrische Isolierung.
Eigenschaften Keramikkugel:
- Besonders schlagfest
- Verschleißarm
- Antimagnetisch
- Elektrisch isolierend

Die Ausführung aus rostfreiem Stahl A4 gewährleistet höchste Korrosionsbeständigkeit.

Werkstoff

Hülse
- Rostfreier Stahl A4

Lager
- Kunststoff

Kugel
- Keramik

Feder
- Rostfreier Stahl

Kennzeichnung

Standard-Federkraft: keine Markierung
verstärkte Federkraft: zwei Längsmarkierungen

Standard-Federkraft

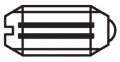

verstärkte Federkraft

Weiterführende Informationen

Hinweise

Sonderausführung auf Anfrage.
Federnde Druckstücke werden speziell auf Federweg und Federkraft geprüft.

Verweise

Gewindesicherung auf Anfrage, siehe Anhang - Technische Daten -
Berechnung des Rastwiderstands, siehe Anhang - Technische Daten -

Weitere Produkte

- Federnde Druckstücke, mit Keramikkugel und Schlitz, rostfreier Stahl A4

Maßzeichnung

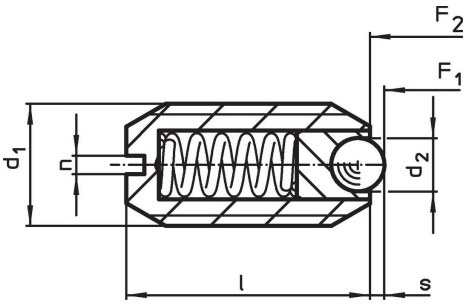

Bestellinformationen

Abmessungen				Hub	Federkraft[1]					Art.-Nr.
d_1	d_2	l	n	s	F_1	F_2	min.	max.		
[mm]				[mm]	[N]		[°C]		[g]	
Standard-Federkraft										
M 5	2,0	12	0,8	0,50	4,8	6,8	-30	90	0,9	**22051.0505**
M 6	2,5	14	1,0	0,70	6,3	10,0	-30	90	1,5	**22051.0506**
M 8	3,5	16	1,2	0,95	16,1	24,0	-30	90	3,2	**22051.0508**
M10	4,5	19	1,5	1,40	18,8	31,7	-30	90	5,8	**22051.0510**
M12	6,5	22	2,0	2,50	24,0	49,0	-30	90	8,9	**22051.0512**
M16	8,5	24	2,0	3,10	38,0	68,0	-30	90	19,0	**22051.0516**
verstärkte Federkraft										
M 5	2,0	12	0,8	0,50	10,0	14,0	-30	90	0,9	**22051.0705**
M 6	2,5	14	1,0	0,70	11,0	16,0	-30	90	1,5	**22051.0706**
M 8	3,5	16	1,2	0,95	22,9	40,0	-30	90	3,3	**22051.0708**
M10	4,5	19	1,5	1,40	28,1	54,3	-30	90	5,8	**22051.0710**
M12	6,5	22	2,0	2,50	36,5	77,3	-30	90	9,0	**22051.0712**
M16	8,5	24	2,0	3,10	50,0	88,7	-30	90	19,0	**22051.0716**

[1] statistischer Mittelwert

Anwendungsbeispiel

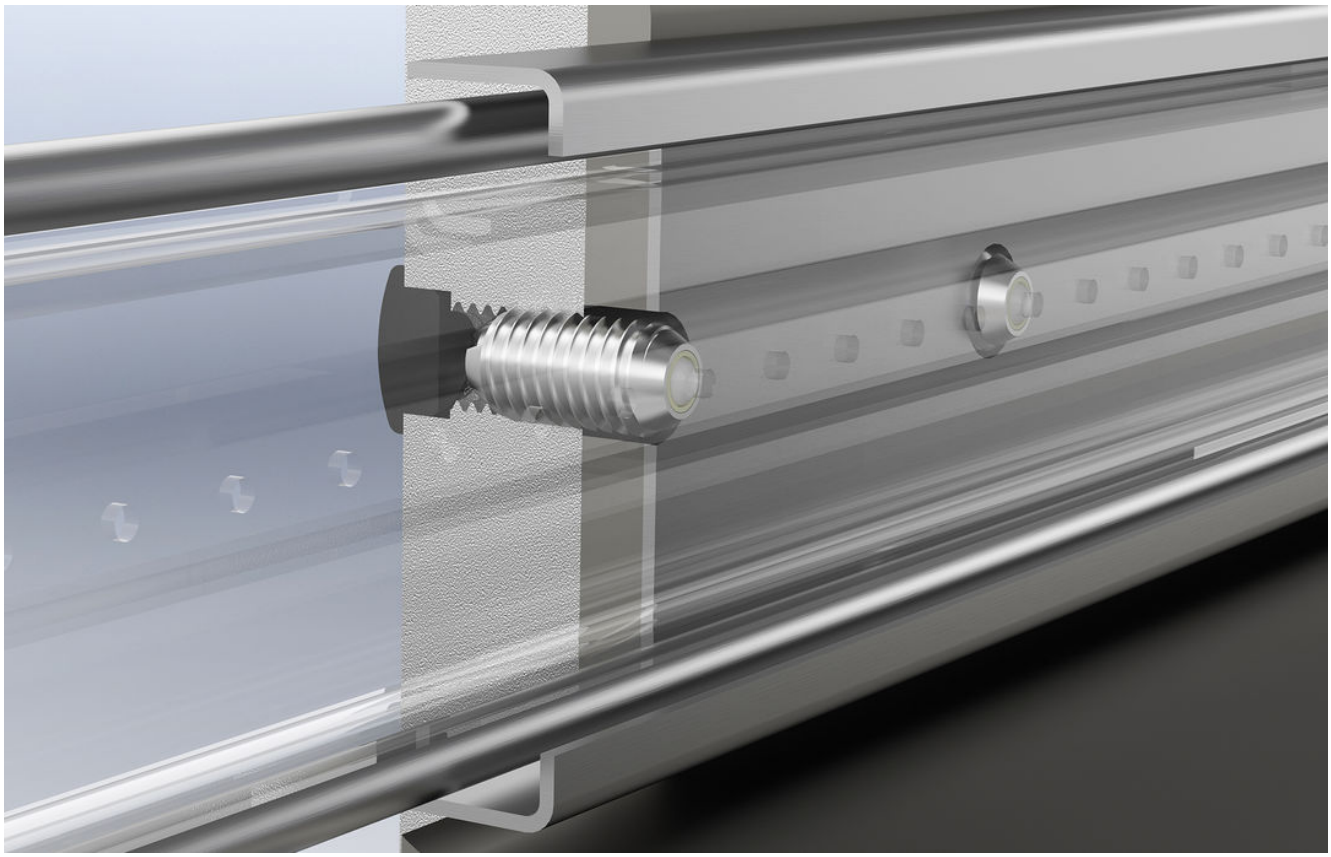

Compliance

RoHS-konform
Konform gemäß Richtlinie 2011/65/EU und Richtlinie 2015/863.

Enthält keine SVHC-Stoffe
Keine SVHC Substanzen mit mehr als 0,1% w/w enthalten – SVHC Liste Stand 23.01.2024.

Enthält keine Proposition 65 Stoffe
Keine Stoffe der Proposition 65 enthalten.
https://www.P65Warnings.ca.gov/

Frei von Konfliktmineralien
Dieses Produkt enthält keine als "Konfliktmineralien" bezeichneten Stoffe wie Tantal, Zinn, Gold oder Wolfram aus der demokratischen Republik Kongo oder angrenzender Länder.