Seitendruckstücke • glatt, mit Abdichtung - INCH

2B150.0170

Produktbeschreibung

Verwendung zum Positionieren und Andrücken wie z.B. beim Lackieren und Sandstrahlen.
Mit Abdichtung gegen Späne und Schmutz.

Werkstoff

Dichtung
- CR

Hülse
- Aluminium Al

Feder
- Rostfreier Stahl

Stift
- Thermoplast POM, weiß

Montage

Montage durch Einpressen.
Formel zum Berechnen des Achsabstands für die Montagebohrung:
l_0 = z/2 + w + x,
l_0 = Achsabstand,
y = Werkstückhöhe,
w = Werkstücklänge,
x = Koordinatenmaß,
s = Hub,
z = Anschlagdurchmesser
Berechnung Maß x:
y größer oder gleich $l_2 - d_2/2$,
dann $x = d_2/2 - s$
(Wert x für diesen Fall s. a. Tabelle)
oder
y kleiner als $l_2 - d_2/2$,
dann $x = d_2/2 - s - [(l_2 - d_2/2 - y) * 0{,}123]$

Kennzeichnung

Ausführung leichte Federkraft = Feder aus rostfreiem Stahl

Weiterführende Informationen

Weitere Produkte

- Exzenter, für Seitendruckstücke, glatt - INCH

Maßzeichnung

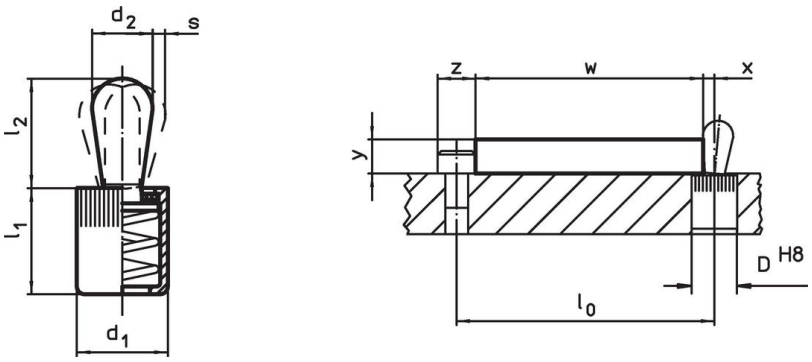

Bestellinformationen

Abmessungen d_1 [in]	Abmessungen d_2 [in]	Federkraft F max. [1] ~ [lb]	Abmessungen l_1 -0,08 [in]	Abmessungen l_2 [in]	Hub s [in]	Aufnahme-bohrung D H8 [in]	x[2] [in]	max. [°F]	[oz]	Art.-Nr.
Stift: Thermoplast/leichte Federkraft										
1/2	**0,315**	**11,2**	0,551	0,531	0,051	1/2	0,102	176	0,114	**2B150.0170**

[1] statistischer Mittelwert

[2] Wenn die Werkstückhöhe (y) kleiner als l2-d2/2 ist, muss das Koordinatenmaß (x) berechnet werden.

Zubehör

	Abmessungen d_1 [in]	[oz]	Art.-Nr.
Montagewerkzeug			
	1/2	2,321	**22150.0832**

Anwendungsbeispiel

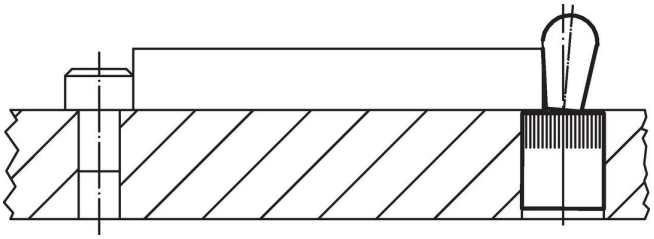

Compliance

RoHS-konform
Konform gemäß Richtlinie 2011/65/EU und Richtlinie 2015/863.

Enthält keine SVHC-Stoffe
Keine SVHC Substanzen mit mehr als 0,1% w/w enthalten – SVHC Liste Stand 23.01.2024.

Enthält keine Proposition 65 Stoffe
Keine Stoffe der Proposition 65 enthalten.
https://www.P65Warnings.ca.gov/

Frei von Konfliktmineralien
Dieses Produkt enthält keine als "Konfliktmineralien" bezeichneten Stoffe wie Tantal, Zinn, Gold oder Wolfram aus der demokratischen Republik Kongo oder angrenzender Länder.