Gewindetragbolzen · selbstsichernd, für Zentrierbohrungen nach DIN 332

22352.3008

Produktbeschreibung

Dieser Gewindetragbolzen wird eingesetzt, wenn eine Gewindebohrung mit einer Senkung nach DIN 332 vorhanden ist.
Schnell und einfach einsetzbares, robustes Tragelement mit beweglichem Schäkel und Sicherungssteg gegen unbeabsichtigtes Lösen. Zum Heben von Lasten wird der Gewindetragbolzen in eine Gewindebohrung gesteckt. Im Gegensatz zu einer Ringschraube entfällt somit das zeitaufwändige Ein- und Ausschrauben.
Beide Ausführungen sind korrosionsgeschützt. Die Ausführung aus rostfreiem Stahl verfügt zudem über eine verbesserte Korrosions- und Witterungsbeständigkeit, dadurch ist sie auch für den Außeneinsatz geeignet. Weiterhin ermöglicht der hochfeste, ausscheidungsgehärtete Bolzen extreme Belastungen.

Werkstoff

Bolzenteil
- Rostfreier Stahl 1.4542, ausscheidungsgehärtet

Druckknopf
- Aluminium, orange eloxiert

Gewindeelement
- Rostfreier Stahl 1.4542, ausscheidungsgehärtet

Schäkel
- Rostfreier Stahl 1.4571

Feder
- Rostfreier Stahl

Montage

Gewindetragbolzen müssen in lehrenhaltigen Gewinde eingesetzt werden.

Montage:
1. Knopf eindrücken und gedrückt halten
2. Gewindetragbolzen einstecken
3. Knopf loslassen (Der Knopf muss sich wieder in Ausgangsstellung befinden.)
4. Gewindetragbolzen von Hand andrehen, bis er vollflächig auf der Auflagefläche aufliegt.
5. Es muss sichergestellt sein, dass die Gewindesegmente im Aufnahmegewinde eingerastet sind.

Demontage:
1. Gewindetragbolzen ca. eine viertel Umdrehung entgegen dem Uhrzeigersinn aufdrehen
2. Knopf eindrücken und gedrückt halten
3. Gewindetragbolzen herausziehen
4. Knopf loslassen

Bedienung

Jedem Gewindetragbolzen ist eine Betriebsanleitung mit EG-Konformitätserklärung beigefügt.

Weiterführende Informationen

Weitere Produkte

- Kugeltragbolzen, selbstsichernd
- Kugeltragbolzen, selbstsichernd, rostfreier Stahl
- Gewindetragbolzen, selbstsichernd
- Gewindetragbolzen, selbstsichernd, mit drehbarem Schäkel
- Gewindetragbolzen, selbstsichernd - INCH
- Gewindetragbolzen, selbstsichernd, mit drehbarem Schäkel - INCH

Maßzeichnung

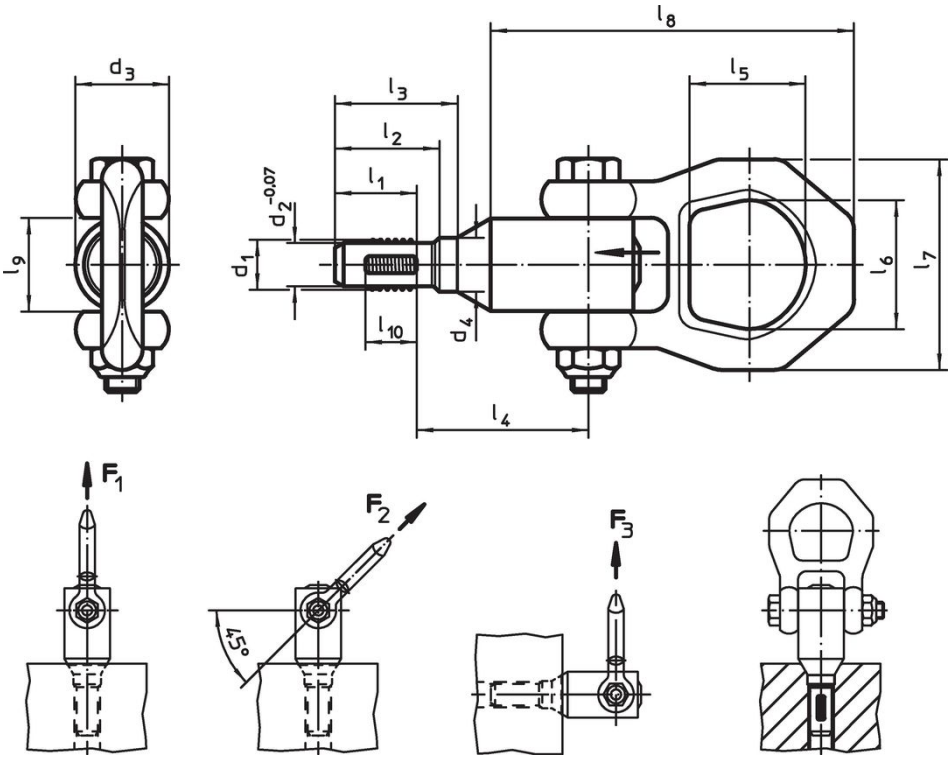

Bestellinformationen

Abmessungen														Tragkraft nach DIN EN 13155			Aufnahme-gewinde	max.		Art.-Nr.
d_1	l_1	d_2 -0,07	d_3	d_4	l_2	l_3	l_4	l_5	l_6	l_7	l_8	l_9	l_{10}	F_1	F_2	F_3				
[mm]														[kN]			[mm]	[°C]	[g]	
Rostfreier Stahl																				
M8	**13,9**	6,62	21,5	8,1	17,6	19,5	34,6	27	30	49	82,3	21,5	8	2,1	0,9	0,8	M8	250	227	22352.3008

Anwendungsbeispiel

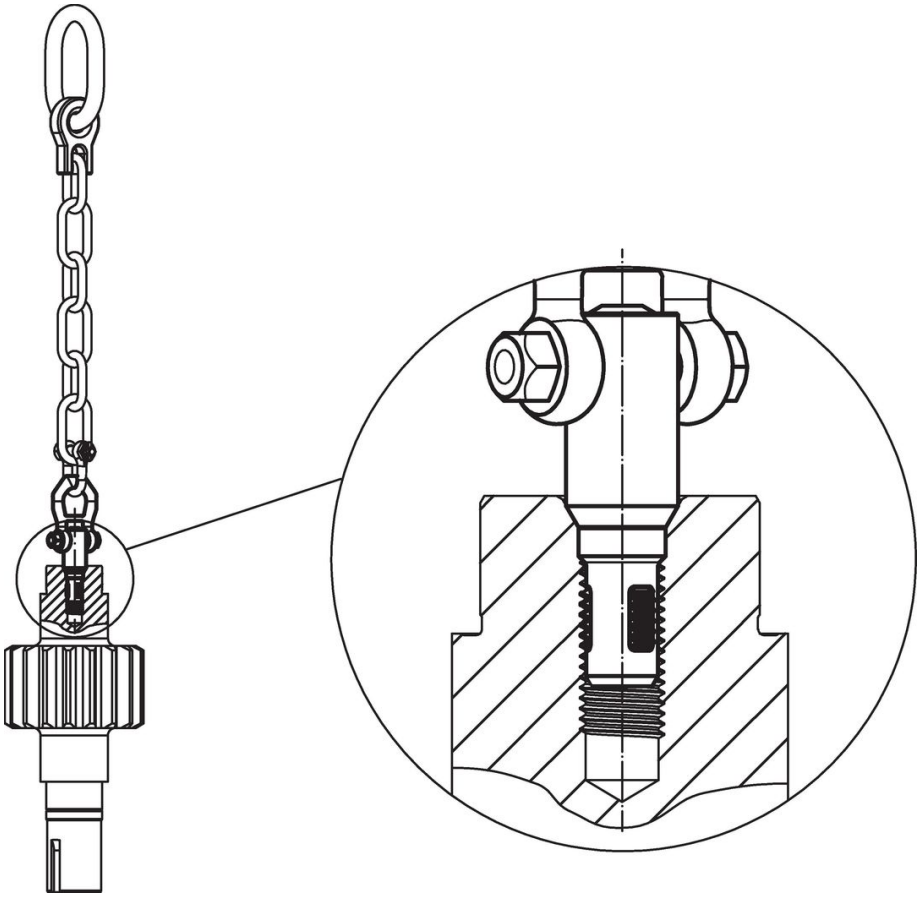

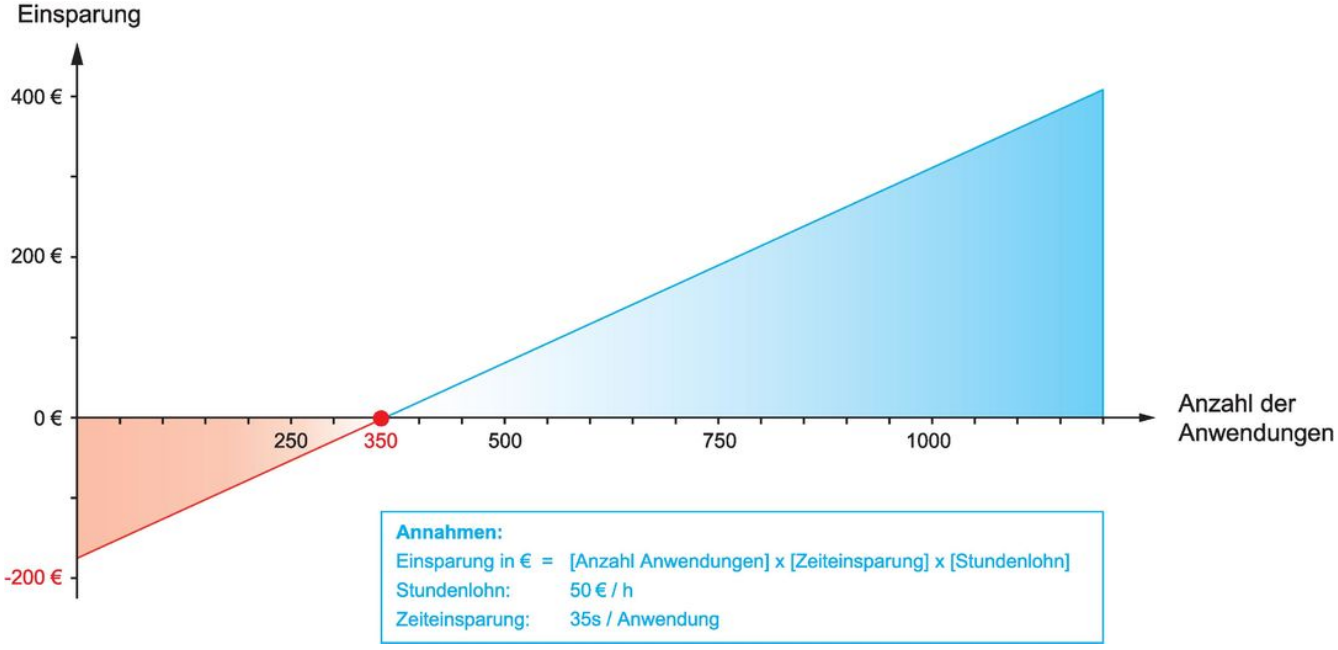
Einsparung
400 €
200 €
0 €
-200 €
250
350
500
750
1000
Anzahl der Anwendungen
Annahmen:
Einsparung in € = [Anzahl Anwendungen] x [Zeiteinsparung] x [Stundenlohn]
Stundenlohn: 50 € / h
Zeiteinsparung: 35s / Anwendung

Compliance

RoHS-konform

Enthält Blei – Konform gemäß den Ausnahmen 6a / 6b / 6c.

Enthält SVHC-Stoffe >0,1% w/w

Enthält Blei – SVHC Liste [REACH] Stand 23.01.2024.

Enthält Proposition 65 Stoffe

Blei kann bei Exposition zu Krebs und Fortpflanzungsschäden führen.
https://www.P65Warnings.ca.gov/

Frei von Konfliktmineralien

Dieses Produkt enthält keine als "Konfliktmineralien" bezeichneten Stoffe wie Tantal, Zinn, Gold oder Wolfram aus der demokratischen Republik Kongo oder angrenzender Länder.