Federnde Druckstücke • mit Bolzen und Innensechskant

22030.0306

Produktbeschreibung

Federnde Druckstücke können zur Arretierung sowie als An- und Abdrückstift eingesetzt werden.

Werkstoff

Bolzen
- Rostfreier Stahl 1.4305, nitriert

Hülse
- Rostfreier Stahl 1.4305

Feder
- Rostfreier Stahl

Kennzeichnung

Standard-Federkraft: keine Markierung

Standard-Federkraft

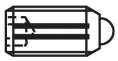

verstärkte Federkraft

Weiterführende Informationen

Hinweise

Sonderausführung auf Anfrage.
Federnde Druckstücke werden speziell auf Federweg und Federkraft geprüft.

Verweise

Gewindesicherung auf Anfrage, siehe Anhang - Technische Daten -

Weitere Produkte

- Federnde Druckstücke, mit Bolzen und Innensechskant - INCH

Maßzeichnung

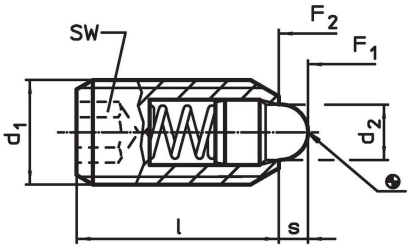

Bestellinformationen

Abmessungen			SW	Hub	Federkraft[1]				Art.-Nr.
d_1	d_2	l		s	F_1 ~	F_2 ~	max.		
[mm]			[mm]	[mm]	[N]		[°C]	[g]	
rostfreier Stahl, Standard-Federkraft									
M6	2,7	15	3	2	6	17	250	1,9	22030.0306

[1] statistischer Mittelwert

Anwendungsbeispiel

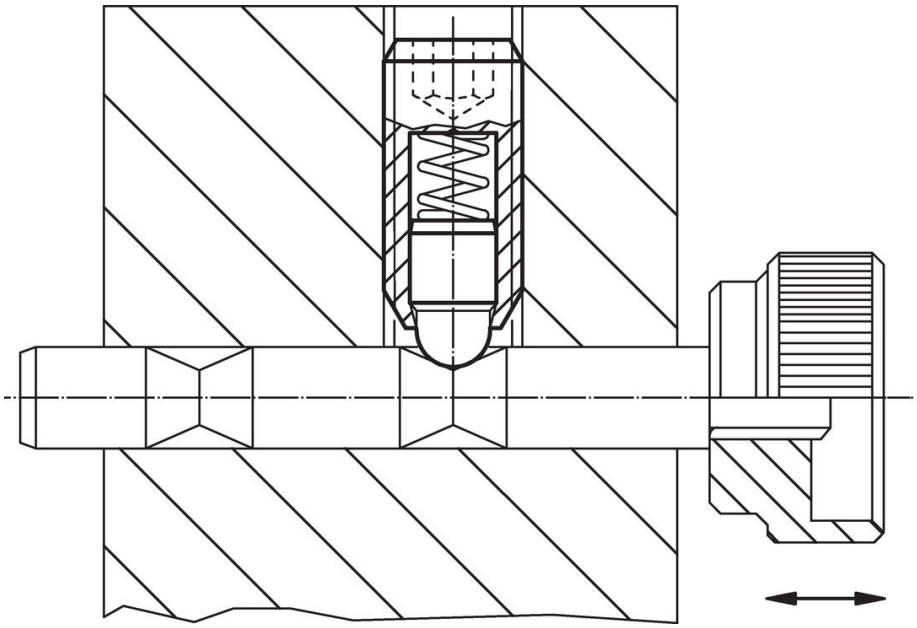

Compliance

RoHS-konform
Konform gemäß Richtlinie 2011/65/EU und Richtlinie 2015/863.

Enthält keine SVHC-Stoffe
Keine SVHC Substanzen mit mehr als 0,1% w/w enthalten – SVHC Liste Stand 23.01.2024.

Enthält keine Proposition 65 Stoffe
Keine Stoffe der Proposition 65 enthalten.
https://www.P65Warnings.ca.gov/

Frei von Konfliktmineralien
Dieses Produkt enthält keine als "Konfliktmineralien" bezeichneten Stoffe wie Tantal, Zinn, Gold oder Wolfram aus der demokratischen Republik Kongo oder angrenzender Länder.